# МУФТА AVK SUPA®, PN16 601/A

## Универсальная, болты и гайки с покрытием Sheraplex, EPDM, DN40-400

Ассортимент соединительной арматуры AVK Supa® состоит из универсальных прямых и переходных муфт, а также фланцевых адаптеров для труб из серого и ковкого чугуна, стали, НПВХ и асбестоцемента. Соединители Supa® легко устанавливаются благодаря антифрикционному покрытию шпилек и гаек, а также возможности осевого отклонения соединяемых труб ±4°. Нержавеющие болты и гайки вместе с высококачественным покрытием обеспечивают надежную антикоррозийную защиту.

**Описание:**
Универсальная муфта SUPA®. Для воды и нейтральных жидкостей до макс. 70°C

**Стандарты:**
- Конструкция по стандарту BS

**Сертификаты/разрешения:**
- Разрешение WRAS

**Ключевые преимущества:**
- Допускается осевое отклонение труб на каждой стороне ±4°;
- Уплотнения из резины EPDM, разрешенной к применению в сетях питьевого водоснабжения;
- Болты и гайки покрыты антифрикционным покрытием для облегчения затяжки и исключения заедания резьбы;
- Концы болтов защищены пластиковыми колпачками;
- Ребра уплотнения компенсируют возможную неровность труб;
- Универсальный дизайн позволяет дать допуск 26мм по диаметру при любом материале труб;
- Порошковое эпоксидное покрытие по DIN 3476-1 и EN 14901, сертифицировано GSK

WRAS APPROVED MATERIAL

Expect… AVK

AVK International A/S оставляет за собой право вносить изменения в конструкцию и материалы, не ухудшающие эксплуатационные характеристики

АВТОРСКОЕ ПРАВО©AVK GROUP 2021

alebel - 21-Jun-2021 13:44



ООО “Политек Рус” info@polytecrus.ru 8 (812) 331-21-93 polytecrus.ru

ООО “Политек Рус” info@polytecrus.ru 8 (812) 331-21-93 polytecrus.ru

# МУФТА AVK SUPA®, PN16 601/A

## Универсальная, болты и гайки с покрытием Sheraplex, EPDM, DN40-400

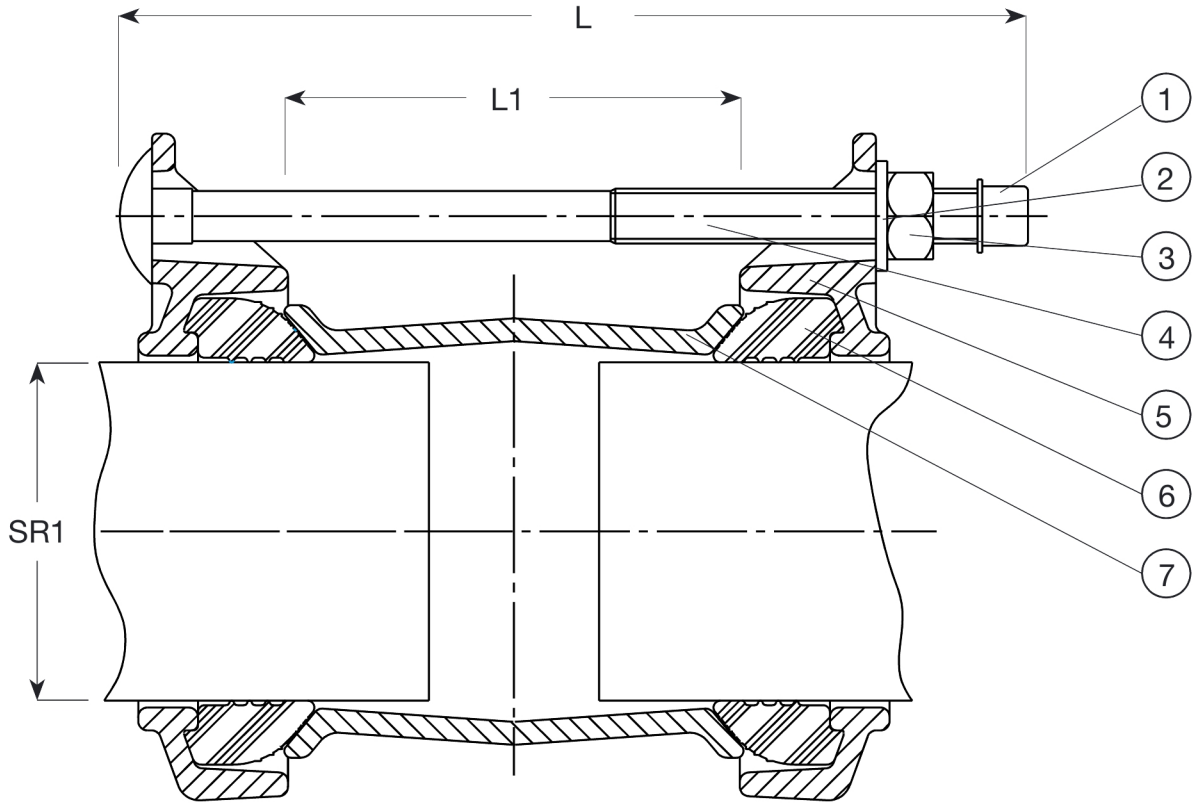


### Перечень компонентов:

| | | | | | |
|---|---|---|---|---|---|
| 1. | Защитная крышка | пластик | 5. | Кольцо сальника | высокопрочный чугун GJS-450-10 |
| 2. | Шайба | оцинкованная сталь | 6. | Прокладка | резина EPDM |
| 3. | Гайка | сталь класса прочности 8 с покрытием Sheraplex | 7. | Центральная втулка | высокопрочный чугун GJS-450-10 |
| 4. | Болт | сталь класса прочности 8.8 с покрытием Sheraplex | | | |

Материал компонентов может быть заменен на равноценный или материалом более высокого класса без предварительного уведомления.

### Артикулы и габаритные размеры:

| Артикул | DN мм | PN | Диапазон обжима SR1 mm | L мм | L1 мм | Расчетная масса кг |
|---|---|---|---|---|---|---|
| 601-074-000-4100 | 50 | PN16 | 57-74 | 190 | 100 | 2,9 |
| 601-085-000-4100 | 65 | PN16 | 68-85 | 190 | 100 | 4,3 |
| 601-106-000-4100 | 80 | PN16 | 84-106 | 190 | 100 | 4,9 |
| 601-119-000-4100 | 80 | PN16 | 99-119 | 190 | 100 | 5,2 |
| 601-133-000-4100 | 100 | PN16 | 109-133 | 190 | 100 | 6,0 |
| 601-157-000-4100 | 125 | PN16 | 132-157 | 190 | 100 | 6,5 |
| 601-183-000-4100 | 150 | PN16 | 157-183 | 210 | 115 | 8,0 |
| 601-201-000-4100 | 150 | PN16 | 176-201 | 210 | 115 | 9,0 |
| 601-215-000-4100 | 175 | PN16 | 193-215 | 210 | 115 | 10 |
| 601-242-000-4100 | 200 | PN16 | 218-242 | 230 | 140 | 12 |
| 601-268-000-4100 | 225 | PN16 | 242-268 | 230 | 140 | 17 |
| 601-292-000-4100 | 250 | PN16 | 266-292 | 250 | 160 | 19 |
| 601-306-000-4100 | 250 | PN16 | 280-306 | 250 | 160 | 15 |
| 601-327-000-4100 | 300 | PN16 | 301-327 | 250 | 160 | 21 |
| 601-350-000-4100 | 300 | PN16 | 324-350 | 250 | 160 | 23 |
| 601-378-000-4100 | 350 | PN16 | 352-378 | 270 | 160 | 24 |
| 601-396-000-4100 | 350 | PN16 | 372-397 | 270 | 160 | 20 |
| 601-410-000-4100 | 350 | PN16 | 384-410 | 270 | 160 | 25 |
| 601-436-000-4100 | 400 | PN16 | 410-436 | 270 | 160 | 28 |
| 601-462-000-4100 | 400 | PN16 | 436-462 | 270 | 160 | 29 |

AVK International A/S оставляет за собой право вносить изменения в конструкцию и материалы, не ухудшающие эксплуатационные характеристики

АВТОРСКОЕ ПРАВО©AVK GROUP 2021



ООО “Политек Рус” info@polytecrus.ru 8 (812) 331-21-93 polytecrus.ru